Правила эксплуатации и технического обслуживания

1. Техническое обслуживание ТСУ заключается в периодическом осмотре болтовых соединений ТСУ с автомобилем, крепления приборов электрооборудования и состояния окрашенной поверхности ТСУ. В целях предотвращения появления коррозии ТСУ необходимо содержать в чистоте от коррозионно-активных материалов (дорожная соль, грязь и влага). При обнаружении царапин, сколов поврежденное место необходимо обработать восстанавливающей краской, либо обратиться в сервисную службу.
2. Если автомобиль эксплуатируется без прицепа, необходимо сцепной шар покрыть защитной смазкой и надеть защитный колпак. При сцепке прицепа с автомобилем шар должен быть смазан консистентной смазкой.
3. После фиксации сцепной головки прицепа на шаре ТСУ , осуществлять страховочную связь прицепа с автомобилем, используя петлю на ТСУ для крепления страховочных цепей.

Не допускается буксировка прицепов полной массой более указанной и со скоростью, превышающей 90 км/час.

ГАРАНТИЙНЫЕ ОБЯЗАТЕЛЬСТВА

1. ООО «Бозал-Автофлекс» гарантирует безотказную работу ТСУ в течении 12 месяцев со дня установки в специализированной мастерской, при условии его эксплуатации в полном соответствии с настоящим руководством.

Предприятие не несет ответственность за безопасность и надежность работы ТСУ при внесении потребителем изменений в его конструкцию.

2. Любые претензии принимаются во внимание только при наличии заполненного свидетельства об установке с печатью и подписью установщика и двух этикеток с упаковки, с указанием контрольной массы ТСУ и коробки.
3. Изготовитель оставляет за собой право на изменение конструкции ТСУ, поэтому некоторые изменения, не ухудшающие его прочностные и потребительские качества, могут быть не отражены в настоящем руководстве.

Штамп ОТК Дата изготовления

…….. установлено на автомобиль: ……

Модель…….. VIN ……..

Мы, как установщики ТСУ на данное транспортное средство подтверждаем, что точки крепления установки ТСУ на кузове автомобиля, а также процесс установки отвечают требованиям схемы монтажа, указанной в данной инструкции по монтажу.

М .П Дата установки …… Подпись ……..

Благодарим Вас за то, что Вы выбрали наше изделие. Надеемся, что оно в полной мере оправдает Ваши надежды и при покупке следующего автомобиля мы снова можем приветствовать Вас среди наших покупателей. Счастливого пути!

VFM BOSAL GROUP

Инструкция по монтажу тягово-сцепного устройства шарового типа 6450A для автомобилей SSANG YONG Actyon

Сертификат соответствия № РОСС RU.MT29.B00381
Выдан ОС КТС до 17.04.2009 г.

Год выпуска автомобиля:	2006 - ...
Допустимая полная масса прицепа, кг.	1500
Вертикальная нагрузка на шар, кг.	75
Вес нетто, кг.	14,5

ООО «Бозал-Автофлекс»
462800, Россия, Оренбургская обл., п. Новоорск, ул. Шоссейная 1

Тел.: (35363) 7-05-06
Тел./факс: (35363) 7-13-20
(495) 785 -66-07

Производитель гарантирует, что данное изделие по используемым материалам, применяемой технологии производства и другим показателям соответствует образцам, прошедшим испытания на прочность и отвечает общим техническим требованиям по ОСТ 37.001.299-93. Во избежание возможных ошибок, перед установкой внимательно ознакомьтесь с инструкцией по монтажу и возможностью применения данного ТСУ к Вашему автомобилю.

ПОРЯДОК МОНТАЖА

- Демонтируйте бампер:
  - Демонтируйте крепления бампера
  - Снимите на левой и правой стороне задние фонари и 3 винта под ними.
  - Удалите 4 пластиковых вставки с верхней стороны бампера, 2 винта и 2 болта с нижней стороны. Удалите 6 винтов из колесных арок. Снимите бампер.
- Снимите вставку бампера.
- Установите втулки l=83 мм в отверстия «а» в лонжеронах рамы.
- Установите и закрепите балку ТСУ согласно рисунка.
- Установите бампер.
- Установите подрозетник и шар ТСУ
- Выполните электромонтаж сигнализации.
- Установку ТСУ рекомендуется производить в оборудованных

ЭЛЕКТРОМОНТАЖ

Контакт	Цвет провода на ТСУ	Место соединения
1	**Желтый**	Левый поворот
2	**Белый**	Задний противотуманный
3	**Черный**	Масса
4	**Желто-зеленый**	Правый поворот
5	**Коричневый**	Освещение номера
6	**Красный**	Стоп-сигнал
7	**Голубой**	Габарит

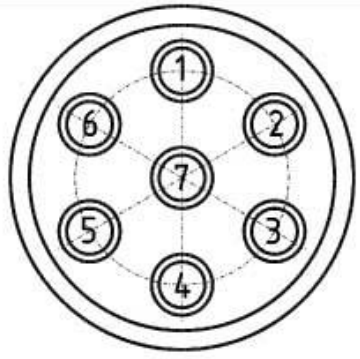
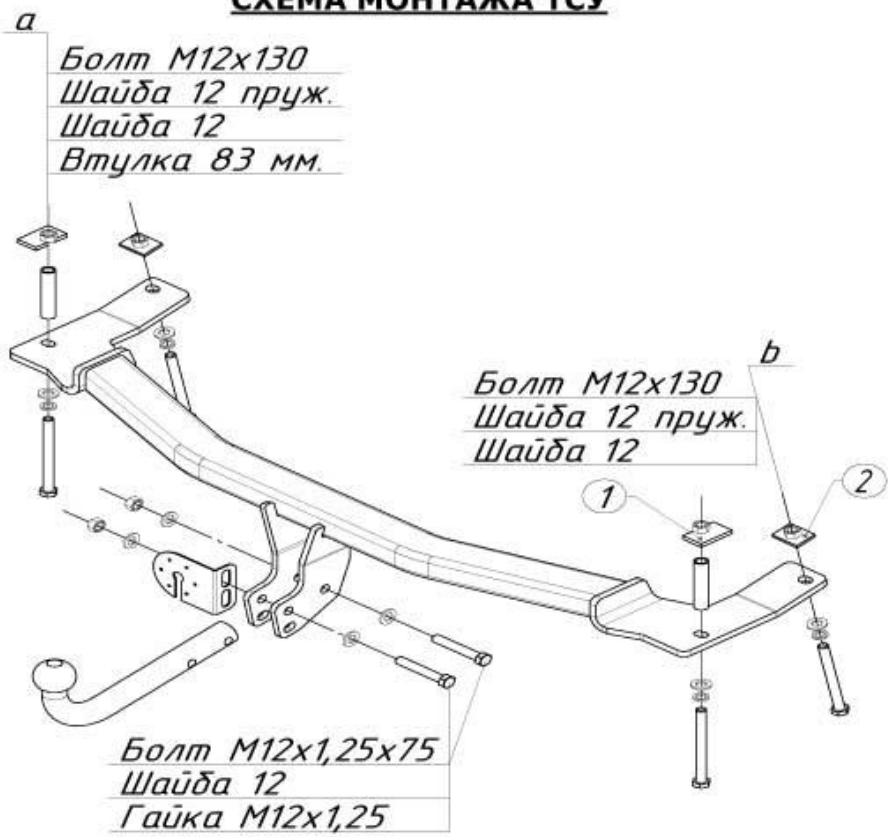
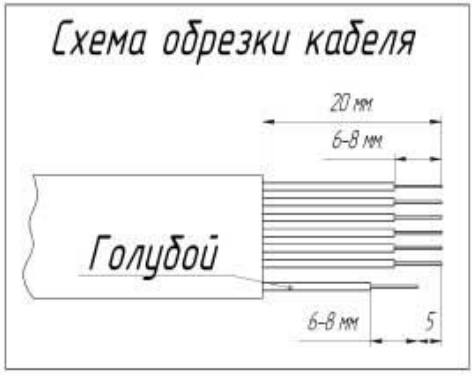


СХЕМА МОНТАЖА ТСУ



Комплектность изделия	
Балка ТСУ	1 шт.
Коробка упаковочная	1 шт.
Упаковка полиэтиленовая	1 шт.



Коробка упаковочная	
Саморезы	3 шт.
Болт М12х1,25х75	2 шт.
Болт М12х130	4 шт.
Гайка М12х1,25	2 шт.
Шайба 12 пруж.	4 шт.
Шайба 12	8 шт.
Пластина прижимная №1 (1)	2 шт.
Пластина прижимная №2 (2)	2 шт.
Втулка 83 мм	2 шт.
Шар 0837	1 шт.
Защитный колпачок	1 шт.
Подрозетник	1 шт.
Розетка	1 шт.
Жгут электропроводов 190 см	1 компл.
Инструкция по монтажу	1 шт.